CORPS DE FILTRE MONO-CARTOUCHE GRAND DEBIT

SERIE CORELESS

FILTRE A EQUIPER DE

- Cartouche Type Coreless consommable **ou** Cartouche métallique Coreless Poromesh® : 20” ou 40”, Ø6” (152mm) (fiche FTQ/1CP/02/A p. 58-59)

DESCRIPTION

- Types de fermeture
  - Par collier de serrage
  - Par boulons basculants
- Remplacement de la cartouche facilité par une ouverture à mi-corps avec couvercle équipé de poignées (sur les modèles avec fermeture par collier de serrage)
- Maintenance simplifiée par rapport aux filtres multi-cartouches (type LBV ou CDF)
- Pieds ajustables disponibles
- Matière: Acier inoxydable 316L (parties en contact avec le fluide)
- Joint: EPDM, Viton ou Nitrile.
- Connexions: à brides massives ou SMS
- Conditions de service

  Pression
  - 10 bar maxi à 60°C pour version avec collier de serrage
  - 10 bar maxi à 100°C pour version avec boulons basculants
- Marquage ATEX: sur demande

OPTIONS SUR DEMANDE

- Ame interne démontable
- Piquages pour manomètre différentiel

APPLICATION : Liquides, Groupe 1 et 2 suivant la DESP 2014/68/UE

SYSTÈME DE CODIFICATION

4CA Filtre à cartouche	1CO Nb cartouches	2 Longueur cartouche	B Type connexion	E Joint	MR Type fermeture	L Pieds ajustables
		2 : 20” 4 : 40”	F80 : Bride DN80 F100 : Bride DN100 S76 : SMS 76 S104 : SMS 104	E : EPDM V : Viton N : Nitrile	_ : Collier de serrage MR : Boulons basculants	_ : sans pieds ajustables L : avec pieds ajustables

EN TANT QUE FABRICANT, nous sommes en mesure d’adapter les filtres à vos conditions particulières. Notre Bureau d’Etudes est à même de concevoir le filtre adapté à votre utilisation.

CORPS DE FILTRE MONOCARTOUCHE GRAND DEBIT

SERIE CORELESS

DIMENSIONS ET RACCORDEMENTS

Modèle	A* (mm)	B* (mm)	C (mm)	D* (mm)	F* (mm)	G* (mm)	Poids (kg)	Vol (L)	Entrée/Sortie (E) (S)	Event (V)	Purge (P1) (P2)
4CA1CO20 (collier de serrage)	1138	800	300	140	258	300	44	39	DN80 PN10 (brides massives) ou DN100 PN10 (brides massives) ou SMS76 ou SMS104	3/8" BSP Fem	3/4" BSP Fem
4CA1CO20 (boulons basculants)	1075	990	-	140	258	300	54	30			
4CA1CO40 (collier de serrage)	1643	800	805	140	258	300	52	58			
4CA1CO40 (boulons basculants)	1585	1500	-	140	258	300	62	46			

* Pour les modèles à pieds ajustables, ajouter 200mm

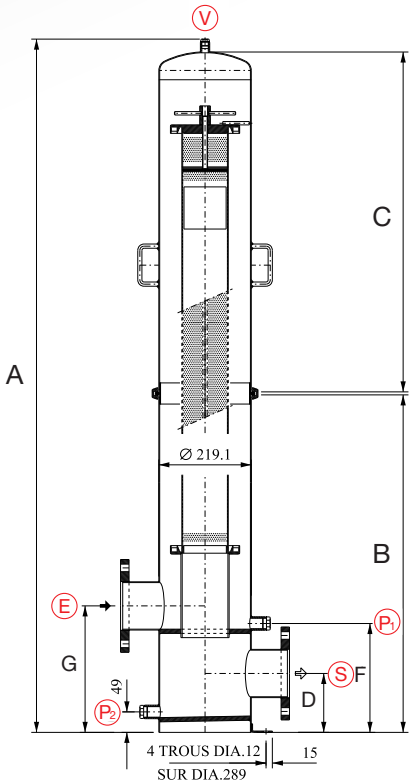

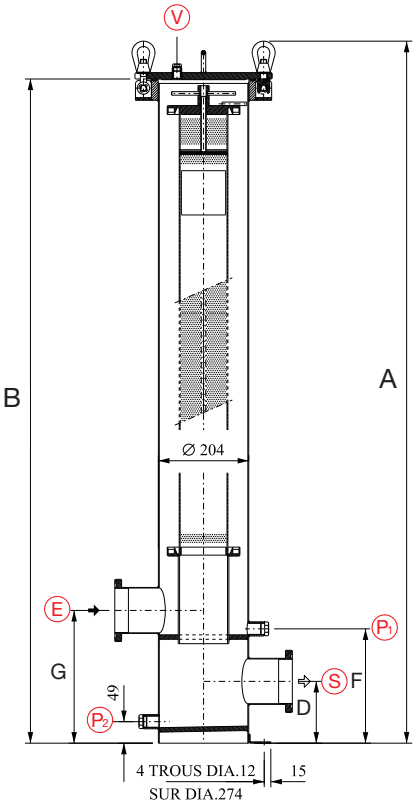

ORIENTATIONS

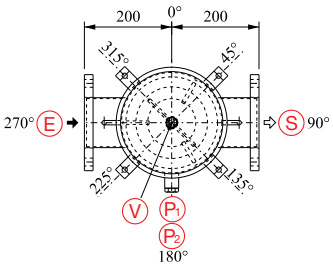

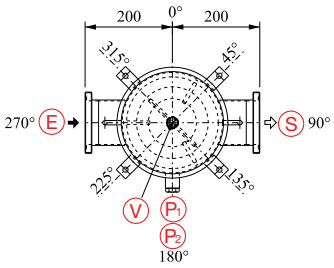

ORIENTATIONS

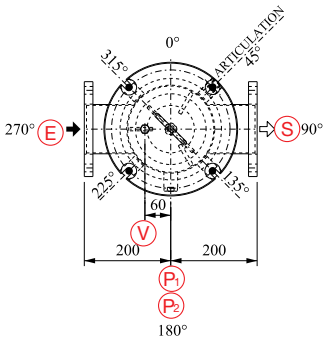

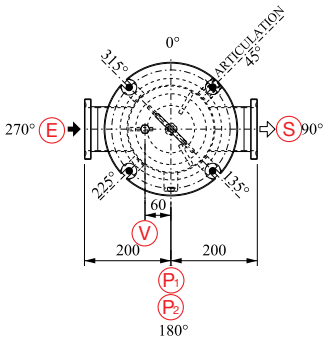

KIT DE JOINTS DE RECHANGE comprenant : 2 joints de couvercle + 2 joints de purge + 2 joints d'évent	
Matière	Code article
EPDM *	3KIELBV61WREC
Viton	3KIVLBV61REC
Nitrile	3KINLBV61REC

*** Joints EPDM: conformes aux exigences de la FDA, ACS et 1935/2004 EU**

Document non contractuel, peut être modifié sans préavis, nous consulter pour vérification.